Die TCF Serie

Der Thickness Compensating Friction Feeder (TCF) bietet dem Anwender die Möglichkeit zum Zählen, Vereinzeln und Zuführen einer breiten Palette von Produkten und Materialien.
Die Besonderheit vom TCF liegt darin, dass Materialien von unterschiedlicher oder auch gemischter Stärke (bis 5mm) vereinzelt, gespendet und gezählt werden können, ohne dass weitere Einstellungen vorgenommen werden müssen. Typische Anwendungen sind das Zählen von Umschlägen (leer oder gefüllt), Broschüren, Karten, Taschen, flache Schachteln und Beipackzetteln.

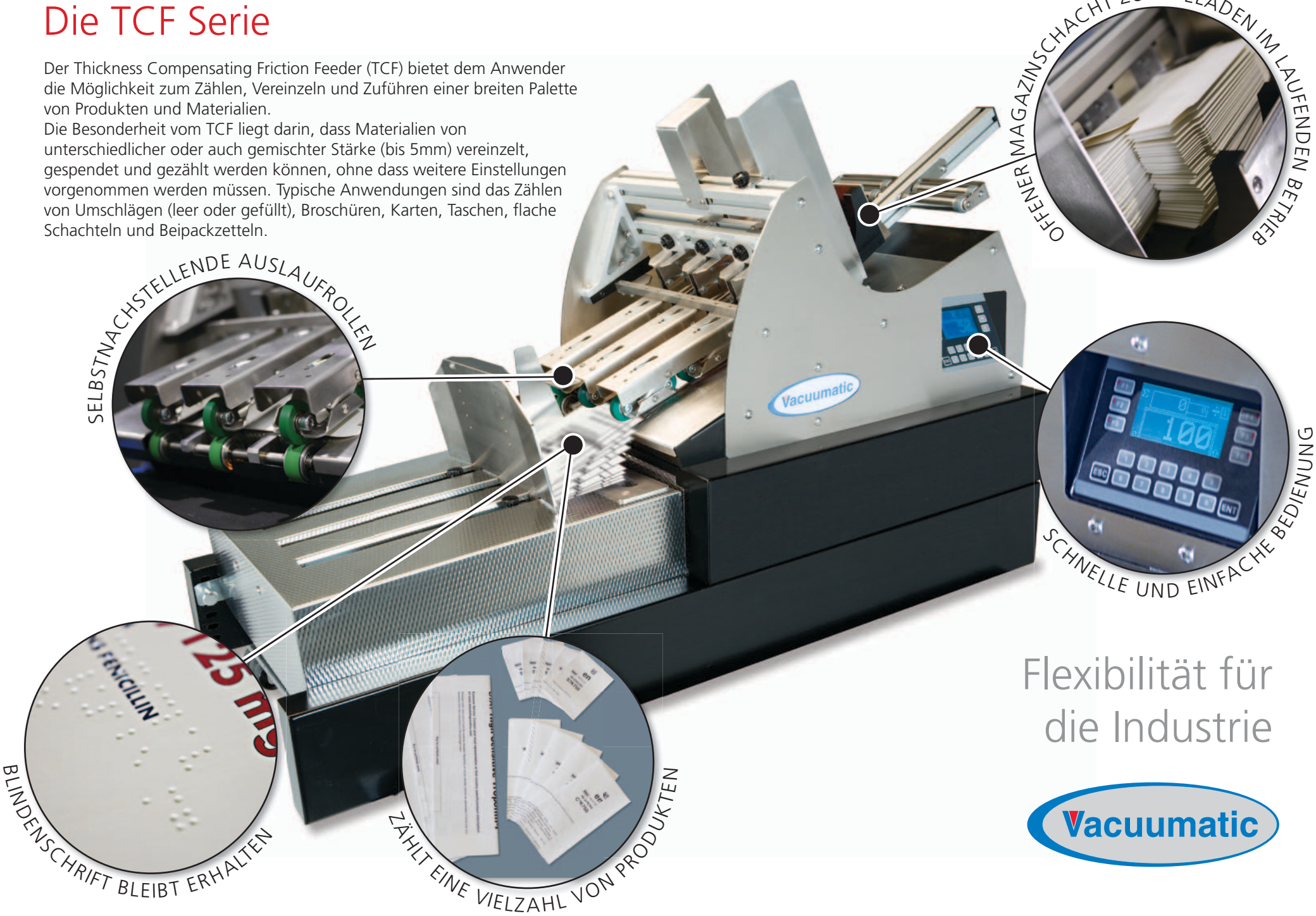

Flexibilität für die Industrie

Vacuumatic

Technisches Datenblatt

*Die Spendeleistung ist abhängig von der Größe des Produkts. Bei DIN A5 Format können über die lange Seite bis zu 8 Blätter pro Sekunde separiert werden.

Die Testergebnisse wurden unter Fabrikbedingungen erzielt, aktuelle Resultate können variieren.

Trotz eingehender Prüfung behält sich Vacuumatic Irrtümer und Druckfehler vor.
Durch ständige Weiterentwicklung unserer Produkte können sich die Produktspezifikationen in diesem Prospekt ändern.

Gesamtgewicht	In Line Feeder 20.1 kg	Stand-Alone Feeder 32 kg
Eingangsspannung	90-264 VAC, 47-63 Hz	
Max. Eingangsstrom	1.7A bei 115VAC 0.9A bei 230VAC	
Leistungsaufnahme	unter 0.5W	
Ausgangsleistung	180W max.	
Ausgangsspannung	24 VDC	
Produktbreite	56 bis 325mm	
Produktlänge	85 bis 325mm	
Vorwahlzähler	1 bis 9999	
Produktstärke/-durchlass	bis zu 5mm	
Magazinierung (Produktabhängig)	bis zu 230mm Totalgewicht : bis zu 5kg	
Kapazität Ausleger (falls vorhanden)	bis zu 115mm	
Geschwindigkeit*	Riemengeschwindigkeit max. 1.8m/s	
Option	Etikettendrucker	

Stand-Alone Version.

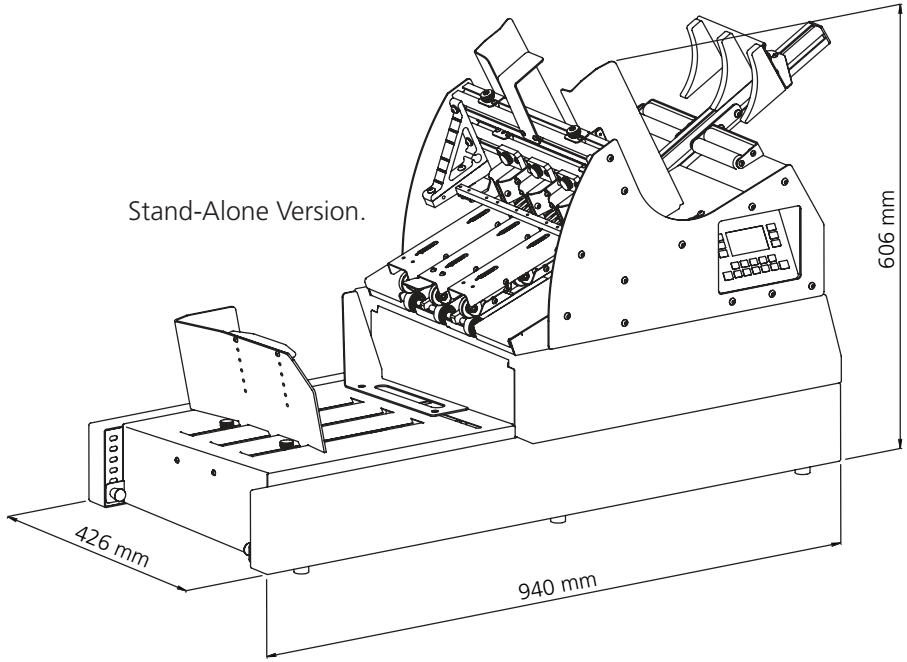

Vacuumatic Maschinen GmbH.
Emmericher Str. 31, D-46485 Wesel, Germany
Tel: +49 (0)281 33995 0 Fax: +49 (0)281 33995 20
Email: info@vacuumatic.de

Vacuumatic Ltd.
8 Brunel Way, Colchester, Essex, CO4 9QX, United Kingdom
Tel: +44 (0)1206 841100 Fax: +44 (0)1206 841166
Email: enquiries@vacuumatic.com

www.vacuumatic.de

bsi. ISO 9001 Quality Management
FM 510990

Vacuumatic